RÉSERVES INCENDIE

Capacité de 15 à 120 m³

Étanches

Durables

Modulables

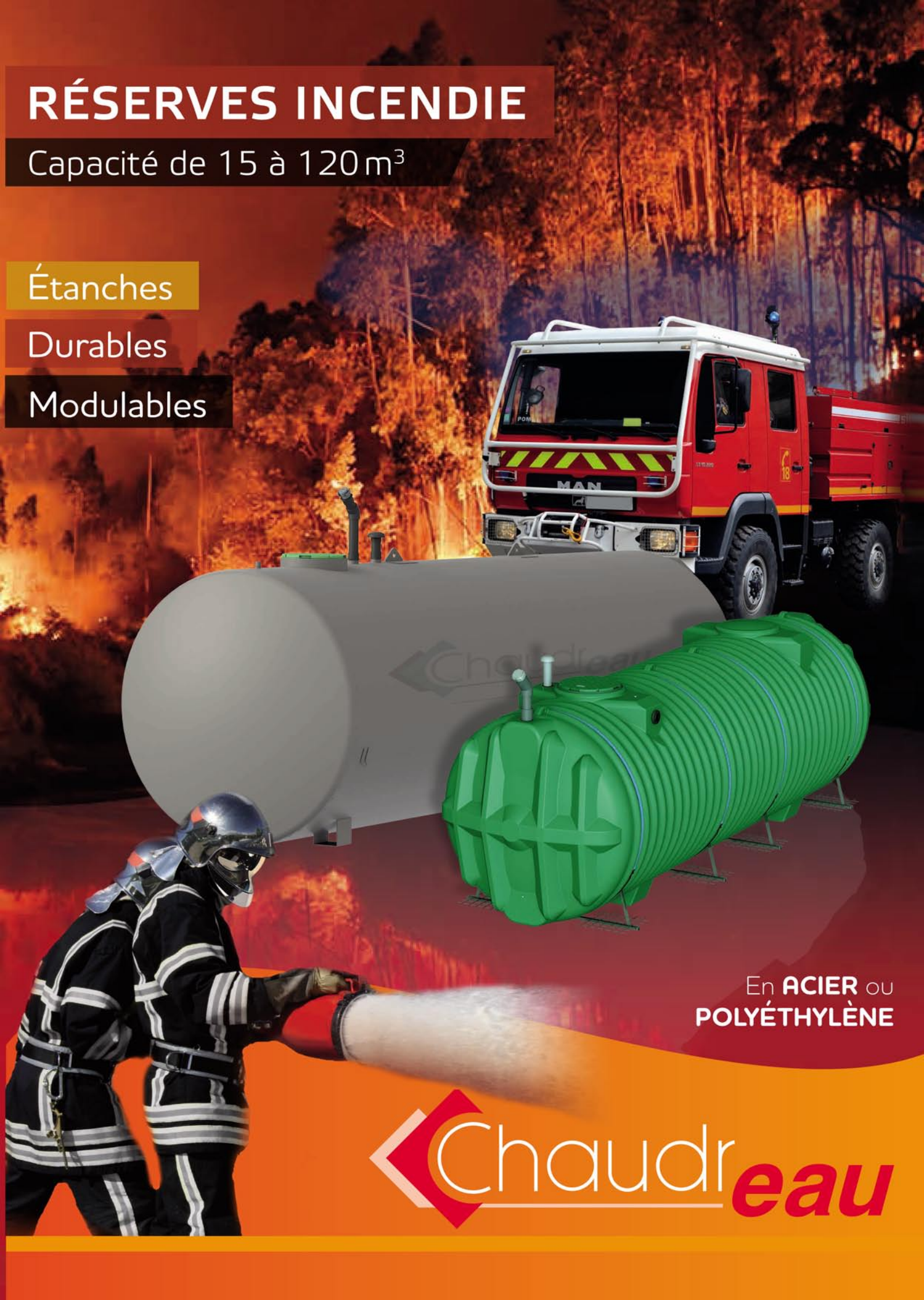

En **ACIER** ou **POLYÉTHYLÈNE**

Chaudreau

Acier

RÉSERVES INCENDIE

de **30** à **120** m³

Au plus proche des risques d'incendie :

Implantées au plus près des risques, les citernes incendie Chaudreau assurent une mise à disposition immédiate de l'eau nécessaire aux forces d'intervention.

Leur étanchéité éprouvée et garantie, vous permettra d'éviter la propagation des feux de stockage d'entrepôts, et autres feux industriels.

Dans les zones à risque, nos citernes sont aussi étudiées pour fournir, dès les premières minutes, les moyens de circonscrire les incendies forestiers.

Fabrication française

- Citerne en acier chaudronné type ***S 235 JRG 2***.
- Assemblée par soudure automatique sous-flux et sans reprise.
- Épaisseur de la virole : ***5 mm*** en Ø 2400 mm, ***6 mm*** en Ø 3000 mm. Fond bombé d'une épaisseur ***6 mm***.
- Couleur RAL 7045.

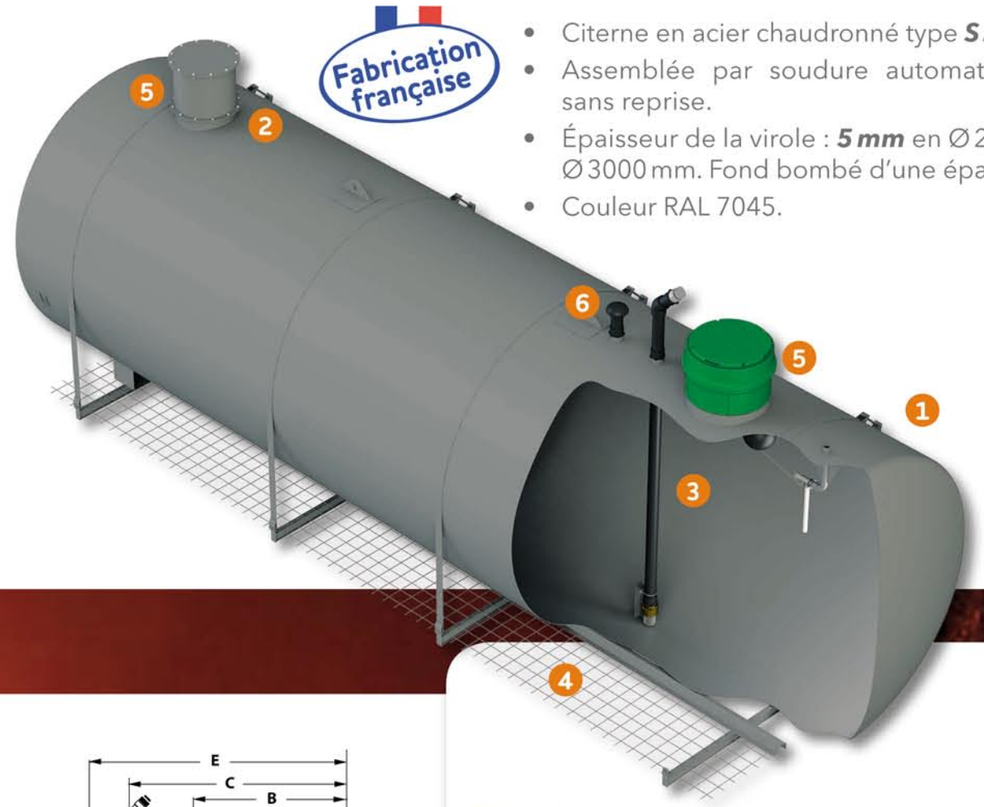

Modèle présenté avec options

Version standard :
Peinture extérieure Époxy

En option :
Peinture extérieure polyuréthane anti-UV et intérieure Époxy

Étanchéité contrôlée & éprouvée :

> Étanchéité vérifiée sous pression avec remise de certificat.

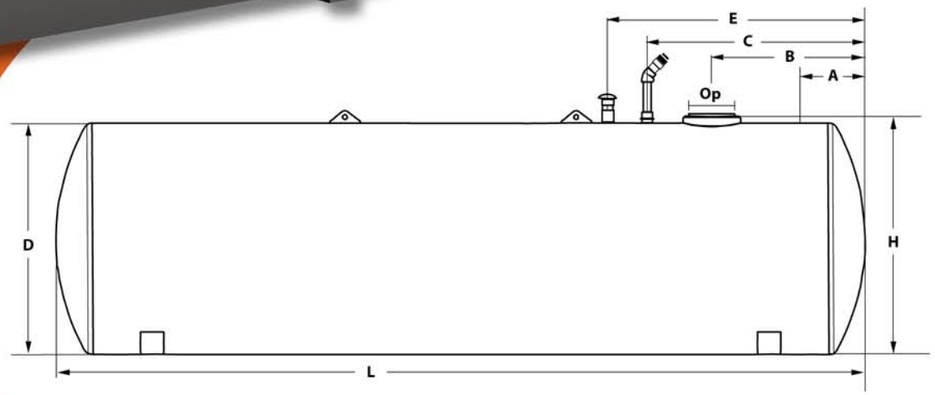

CUVE ACIER dimensions en mm et poids en kg

Références	Volume	L	D	H	A	B	C	E	Op	Poids	Option châssis d'ancrage	
											Codes	Nombre de ceintures
RIC030A24	30 m³	7300	2400	2520	720	1870	3170	3670	Ø676	2500	RICS24030A	3
RIC040A24	40 m³	10200	2400	2520	720	1870	2720	3570	Ø676	3400	RICS24040A	4
RIC050A24	50 m³	11800	2400	2520	720	1870	2720	3220	Ø676	3800	RICS24050A	5
RIC060A24	60 m³	14300	2400	2520	720	1870	2720	3220	Ø676	4600	RICS24060A	6
RIC060A	60 m³	9500	3000	3150	850	2000	2850	3650	Ø676	4700	RICS30060A	4
RIC070A	70 m³	10500	3000	3150	850	2000	2850	3350	Ø676	5200	RICS30070A	4
RIC080A	80 m³	12500	3000	3150	850	2000	2850	3350	Ø676	6100	RICS30080A	5
RIC090A	90 m³	13500	3000	3150	850	2000	2850	3350	Ø676	6600	RICS30090A	5
RIC100A	100 m³	15000	3000	3150	850	2000	2850	3350	Ø676	7300	RICS30100A	5
RIC120A	120 m³	18000	3000	3150	850	2000	2850	3350	Ø676	8700	RICS30120A	6

En options :

1. **Piquage** d'entrée eau de ville avec robinet flotteur
2. **Regard de visite** complémentaire
3. **Tuyauterie d'aspiration** avec crépine à clapet Dn100
4. **Chassis d'ancrage** pour une pose simplifiée
5. **Réhausse** de couvercle
6. **Évent sur cuve** Dn 100 avec grille anti-nuisibles

Rappel réglementaire* :

L'arrêté du 15 décembre 2015 fixe le ***Référentiel National de la Défense Extérieure contre l'Incendie*** et abroge les textes antérieurs.

Le décret n° 2015-235 du 27 février 2015 relatif à la **défense extérieure contre l'incendie** dispose que chaque département fixe par arrêté préfectoral « les règles, dispositifs et procédures de défense extérieure contre l'incendie ».

Le soin est laissé aux communes et communautés de communes de prévoir un « Potentiel hydraulique suffisant » par un « schéma communal de défense extérieure contre l'incendie » et de prendre les arrêtés nécessaires en respect du Référentiel national et des mesures préfectorales.

Ainsi chaque PEI (Point d'Eau Incendie) comporte un point d'aspiration ou de raccordement d'au minimum **30 m³**.

* Cette note est uniquement destinée à votre information technique générale.
Elle n'a pas vocation à remplacer l'information légale émanant de votre préfecture, conformément au Référentiel National de la Défense Extérieure contre l'Incendie.

Conseils d'installation :

- Privilégiez une pause enterrée ; une pose hors-sol est bien sûr possible, mais elle nécessitera un **revêtement anti-UV**, ainsi que des **berceaux en acier** *(Voir nos options)*.
- Nos cuves acier peuvent supporter un remblai d'**un mètre** à partir de la génératrice supérieure, sans renfort particulier. Au-delà, veuillez nous consulter *(Ou référez-vous à la notice)*.

OPTIONS

A/ Options communes aux citernes **acier** et **polyéthylène**

• Tuyauterie d'aspiration avec crépine :

Références	Dn
RIPVCA	Intérieur PVC PN10
RICAPVC	Extérieur PVC PN10
RICADA	Extérieur INOX AV Bride
RICADAC	Extérieur INOX AV R. POMPIER
RICCAR100	Crépine à clapet anti-retour 4"

• Réhausse ajustable en polyéthylène :

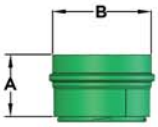

ETR47EF

ETR65EF

GI06701

En option, grille anti-chute articulée conforme

Réhausses de couvercle* (dimensions en mm)					
Références	A	B	Poids (kg)	Télescopique	Grille anti-chute en option
ETR47EF	470	780	10,5 kg	250 à 450	GI06701
ETR65EF	650	780	18 kg	430 à 600	GI06701

Principe de la réhausse recoupable

Réhausse découpable

La partie inférieure s'encastre dans la partie supérieure, facilitant ainsi le réglage en hauteur

A partir de la deuxième réhausse empilée, une dalle de protection béton est nécessaire. Il est souhaitable que l'installation soit le moins profond possible pour faciliter l'entretien et éviter les surcharges de terre sur la cuve.

• Robinet à flotteur :

RIRF050

RICRF050

> Uniquement sur cuve acier.

> Robinet Dn50 à bride.

> Corps fonte revêtu époxy, piston interne inox et flotteur inox, brides ISO PN16.

Références	Dn
RIRF050	50 mm

> Robinet avec flotteur en laiton chromé avec siège inox et flotteur polyéthylène.

> Assure le remplissage automatique de la réserve d'eau.

> Température de service maximale : 40°C.

Références	Dn
RICRF050	2"
RICRF040	1" 1/2
RICRF032	1" 1/4

B/ Options spécifiques aux **citernes acier**

• Regard de visite supplémentaire :

En acier peint, avec couvercle boulonné

RITH0600A

• Réhausse acier pour couvercle boulonné :

En acier peint - Ø600mm

Hauteur 500mm

RIR0500A

Hauteur 1000mm

RIR1000A

• Berceau pour installation hors-sol :

En acier peint.

Diamètre 2400 mm.

RIB2400A

Diamètre 3000 mm.

RIB3000A

Pour une pose en élévation, prévoir une peinture extérieure polyuréthane anti-UV. *(Nous consulter).*

• Évent sur couvercle :

RIEV100

Évent Dn100 avec chapeau de ventilation et grille anti-moustiques.

• Piquage :

Soudé sur la cuve.

Bride intérieure et extérieure ; trois diamètres disponibles.

Références	Dn
RIPI100A	100 mm
RIPI150A	150 mm
RIPI200A	200 mm

C/ Options spécifiques aux **citernes polyéthylène :**

• Sangles d'ancrage :

En textile. Longueur ajustable. Vendue à l'unité et fournie avec son tendeur galvanisé.

Particulièrement adaptées s'il y a risque de présence ou remontée de nappe phréatique. Elles permettent de solidariser la cuve sur une dalle de lestage.

SA1824

Sangles d'ancrage	
Volume	Nombre de sangles
15 m³	3
20 à 30 m³	4
35 et 40 m³	5
45 et 50 m³	6
55 et 60 m³	8