Modèle M 510	Master

Reference

10922-10923

Web Title

Brouette grand modèle pour produits encombrants

Big Slogan

Structure totalement mécano soudée
Fabriquée en Hollande

Long Description

Fabrication totalement mécano soudée en tube d'acier épaisseur 1.5mm de forme ovale 38X20 mm pour une meilleure préhension
Structure droite pour pouvoir la maintenir en position verticale
Poids de l'ensemble équitablement réparti pour un meilleur équilibre.

Renfort au niveau des pieds

Rambarde d'appui démontable : L x H : 660x480mm

Surface de portage ou de charge LXl 1550X700mm avec 5 tubes de pose (espace de 150mm entre chaque tube)

tube de pose Ø 22mm

Poignée en gomme naturelle

2 Roues à double roulements à billes étanches
jante métal diamètre 160x40mm
pneu 400x100mm
essieu de 150mm

Peinture époxy coloris gris

Capacité en poids 300kg

Livrée montée

Type de roue	Force (kg)	Dimension hors tout L x l x H (mm)	Plateau de portage L x l (mm)	Poids (kg)	Roue Ø (mm)	Référence
pneumatique	300	2600x 700X 950	1550X700	25	400	**10922**
increvable	300	2600x 700X 950	1550X700	25	400	**10923**

Links Introduction

Additional Images

Détail A:
renforts des pieds.

Détail C: Jante métal, double roulements à billes étanches.

Rambarde démontable

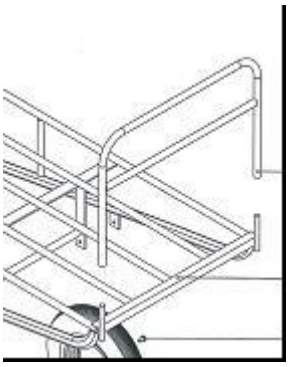

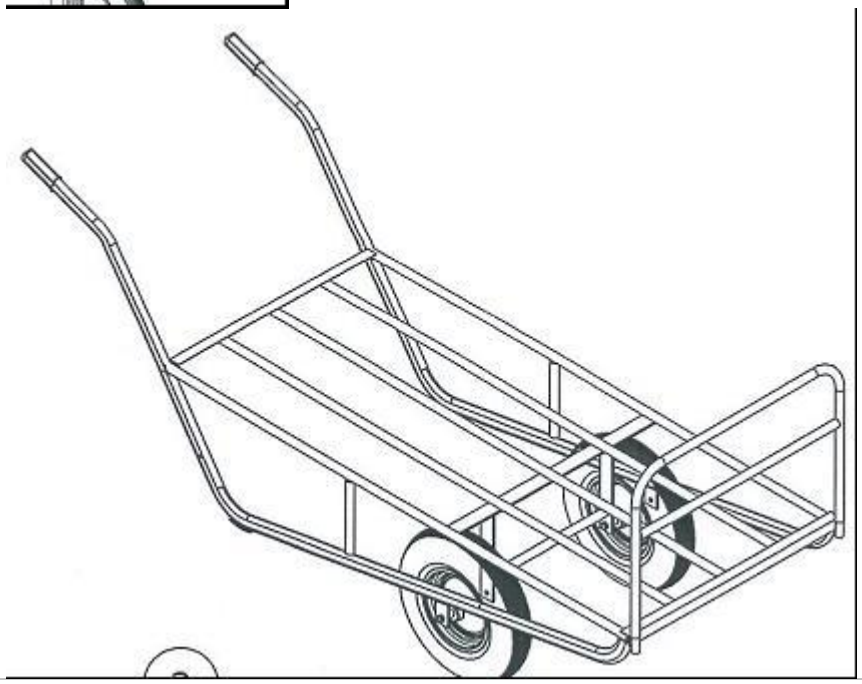

Un tube de préhension ovale de 38x20 mm offre plus d'ergonomie, car il épouse mieux les courbes de la main. De plus, une poignée de cette forme permet de renforcer la structure, idéal pour des charges plus lourdes.