JUNG PUMPEN COMPLI 1000
GROUPE DE RELEVAGE

- Prêt à brancher
- Submersible
- Bride de serrage d'entrée
- Clapet anti-retour double
- Plusieurs possibilités de connexion
- Cuve PE
- Roue à effet vortex

UTILISATION

Les groupes de relevage compli 1000 sont construits, avec leur gamme de performance, pour une utilisation dans les immeubles collectifs, et dans les bâtiments industriels. A cet effet, une grande importance a été attachée à une manutention confortable, un montage peu encombrant et une utilisation facile.

L'installation submersible permet en règle générale une utilisation dans des pièces à risque d'inondations. Le coffret de commande doit être installée dans une pièce bien ventilée et non innondable. La cuve PE dispose de connexions bien accessibles, d'un orifice de nettoyage sur le dessus et d'une bride de serrage pour un montage facile. En raison des multiples possibilités de raccordement ces groupes trouvent leur place partout.

La hauteur de l'entrée peut différer suivant le tuyau d'arrivée:

> DN 100: 180-205 mm (entrée gauche), 250-300 mm (entrée centrale) et 290-340 mm (entrée droite), variable en continu

> DN 150/DN 50: 180 mm (entrée gauche), 275 mm (entrée cen trale) et 315 mm (entrée droite)

Pour le raccordement d'un tuyau d'arrivée de DN 100, un manchon spécial est inclus dans la livraison. Une entrée verticale se situe sur le dessus, permet de brancher une arrivée en DN 150 ou DN 100. Si l'entrée arrière n'est pas utilisée, elle doit être obturée avec un bouchon DN 150 (en option).

La roue Vortex passage 70 mm confère à ce groupe une grande sécurité de fonctionnement. Les groupes 2 pompes disposent de deux agrégats sur une cuve, qui fonctionnent à tour de rôle ou qui, en cas de besoin, travaillent avec les deux pompes pour assurer un fonctionnement d'appoint ou de secours.

PRESTATION

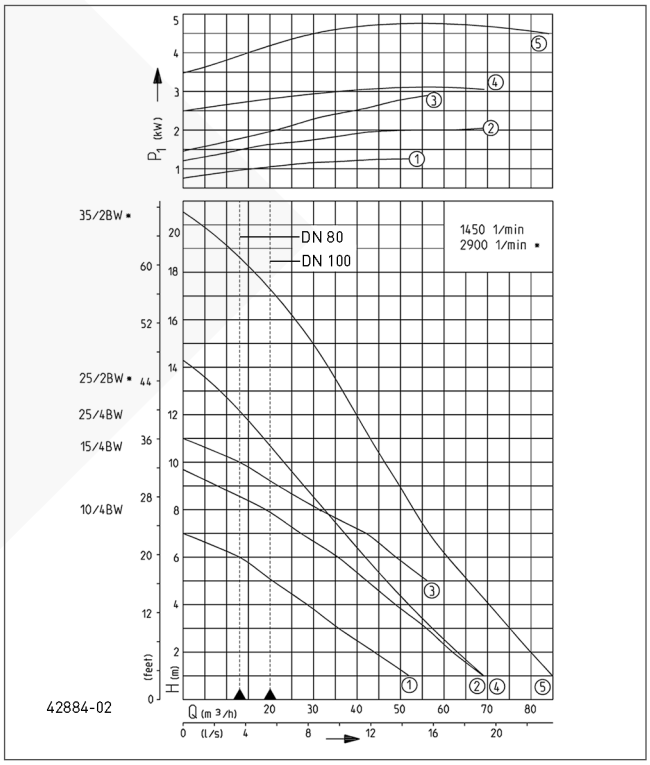

Type	Hauteur H (m)	1	2	3	4	5	6	7	8	9	10	11	13	15	17
compli 1010/4 BWE/BW	Débit Q [m³/h]	52	44	37	29	22	13								
compli 1015/4 BW		69	62	56	49	42	36	27	19						
compli 1025/4 BW						56	49	42	32	22	13				
compli 1025/2 BW		69	64	58	52	47	42	37	33	28	23	20	8		
compli 1035/2 BW		85	80	75	71	66	62	57	54	50	47	44	36	30	21

Sous réserve de modifications techniques - Plage de tolérance selon ISO 9906

D'après la norme EN 12056 le débit minimum à l'intérieur de la conduite d'eau principale doit être de 0,7 m/s. Cette valeur figure également comme limite de fonctionnement recommandée dans le diagramme H-Q.

JUNG PUMPEN COMPLI 1000
GROUPE DE RELEVAGE

LIVRAISON

Groupe prêt à brancher selon EN 12050 avec bride de serrage DN 100, deux pompes submersibles intégrées et bride de raccordement DN 80 avec tuyauØ110, une manchette élastique chacune avec colliers de serrage pour conduite de refoulement pvc et pour conduit d'aération, double clapet anti-retour intégré et fonctionnement automatique par contact tournant avec contacts à lame souple. Coffret de commande (indice de protection IP 44)pour commutation automatique incluant fonction de débit de pointe avec protection moteur, contacteur, transformateur, dispositif d'alarme dépendant du réseau et contact sec de synthèse défaut, avec voyant de sens de rotation (uniquement pour courant triphasé), alarme et marche, et 2 commutateurs manuel-0-auto.Un équipement avec un coffret équipé avec un microprocesseur est possible sur demande. Câble réservoir - coffret de commande 4 m, Câble coffret de commande - fiche 1,5 m. Veuillez commander les accessoires de montage en tenant compte du dessin de montage.

DONNÉES MÉCANIQUES

Pompe	Verticale monoétagée	Roue	Roue à effet vortex, en fonte grise
Section de passage	70 mm		
Palier	Roulement, lubrifié à la graisse	Corps du moteur	Fonte grise
		Corps de pompe	Fonte grise
Joint d'étanchéité côté moteur	Bague d'étanchéité double radiale	Submersible	Oui

DONNÉES ÉLECTRIQUES

Câble électrique	4m H07RN-F	Classe d'isolation	F
Indice de protection	IP 68	Protecteur thermique	Oui

COMPLI 1000

Type	**Art.-Nr.**	Tension	Puissance moteur P1	Puissance moteur P2	Intensité	Fils	Fiche	Chambre à huile	Joint d'étanchéité côté fluide	Poids
compli 1010/4 BWE	**JP09273**	1/N/ PE~230 V	1,55 kW	1,1 kW	7,1 A	4G1,5	Sécurité	Non	Bague d'étanchéité double radiale	115 kg
compli 1010/4 BW	**JP09829**	3/N/ PE~400 V	1,30 kW	1,0 kW	2,8 A	6G1,5	CEE-16A	Non	Bague d'étanchéité double radiale	115 kg
compli 1015/4 BW	**JP09830**	3/N/ PE~400 V	2,20 kW	1,7 kW	3,9 A	6G1,5	CEE-16A	Non	Bague d'étanchéité double radiale	115 kg
compli 1025/4 BW	**JP09831**	3/N/ PE~400 V	3,00 kW	2,2 kW	5,1 A	6G1,5	CEE-16A	Non	Bague d'étanchéité double radiale	115 kg
compli 1025/2 BW	**JP09461**	3/N/ PE~400 V	3,30 kW	2,6 kW	5,4 A	6G1,5	CEE-16A	Oui	Garniture mécanique d'étanchéité en SiC	125 kg
compli 1035/2 BW	**JP09462**	3/N/ PE~400 V	4,80 kW	4,0 kW	8,2 A	6G1,5	CEE-16A	Oui	Garniture mécanique d'étanchéité en SiC	132 kg

Pentair Water France · 4, rue des Oziers · 95310 St. Ouen-l'Aumône · Tel : 0800-941354 · jung-pumpen.fr@pentair.com · www.jung-pumpen.fr

JUNG PUMPEN COMPLI 1000
GROUPE DE RELEVAGE

Dimensions compli 1000 (mm)

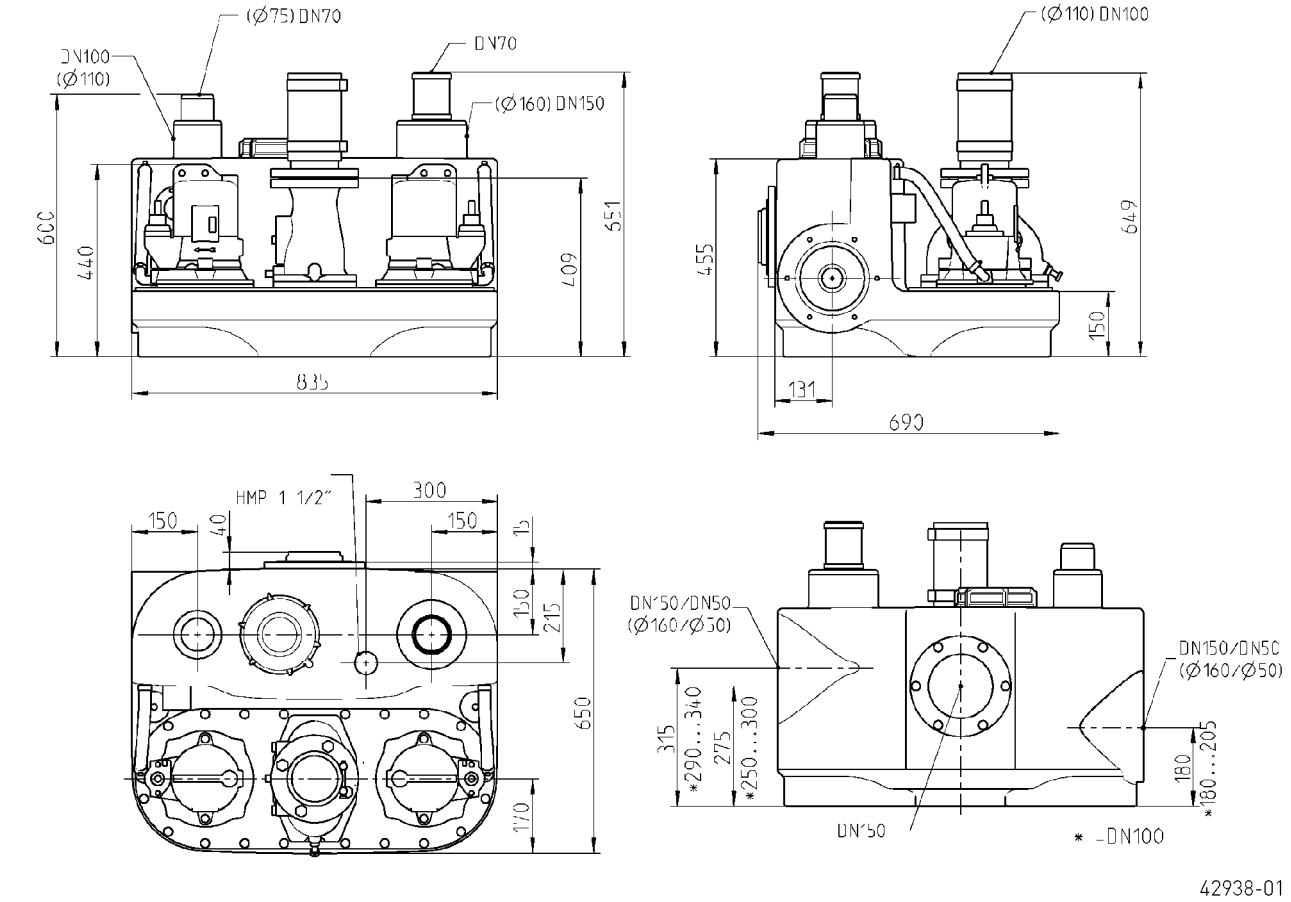

Exemple de montage

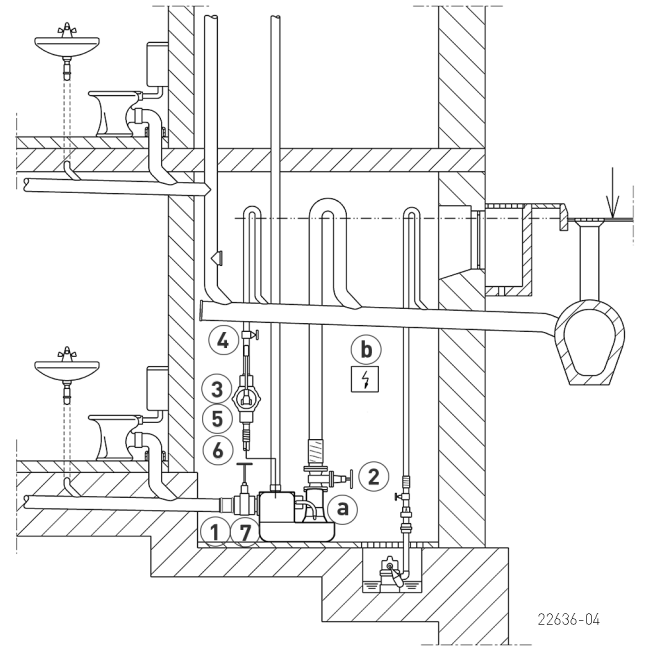

JUNG PUMPEN COMPLI 1000
GROUPE DE RELEVAGE

Tous les types ont une bride de raccordement DN 80/PN 10, avec cependant un manchon DN 100. Lors d'un montage direct, il suffit d'utiliser des clapets antiretour et vannes d'arrêts uniquement en DN 80. La conduite de refoulement qui continue est raccordée en DN 100 par la manchette élastique. Les groupes de relevage pour matières fécales doivent être utilisés, selon les principes de construction et de contrôle de EN 12050 pour le refoulement des matières fécales et des eaux usées domestiques, comme décrit dans la norme DIN 1986 partie 3, dans l'assainissement des bâtiments. Ils doivent être montés, conformément aux directives de la norme EN 12056-4, avec un réservoir collecteur à l'intérieur des bâtiments ainsi qu'avec un espace de 60 cm tout autour pour l'utilisation et la maintenance. La conduite de refoulement doit être dirigée au-dessus du niveau de retenue observé sur place et il est nécessaire de monter un clapet anti-retour certifié selon EN 12050-4. Il est nécessaire de diriger le conduit d'aération au-dessus du niveau du toit selon EN 12056.

ACCESSOIRES MÉCANIQUES

				Art.-Nr.
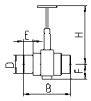	1 **Vanne sur arrivée-PVC**	avec 2 raccords, DN 100, PN1, 360x295 (HxB)		**JP28297**
		avec 2 raccords, DN 150, PN 2,5, 660x450 (HxB)		**JP28591**
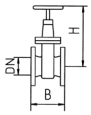	2 **Vanne d'isolement**	DN 80, PN 10, EN 1171	315x180 (HxB)	**JP00639**
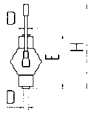	3 **Pompe à main**	vidange de secours (jusqu'à H geod. 15 m)	640x1½" (HxD)	**JP00255**
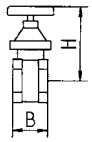	4 **Vanne arrêt**	1½" (DN 40), PN 16	125x60 (HxB)	**JP44786**
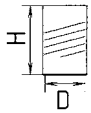	5 **Manchette caoutchouc**	1½" (DN 40), PN 4	120x50 (HxD)	**JP44777**
	6 **Collier de serrage**	1½"		**JP44763**
	7 **Set de raccordement**	nécessaire pour un raccordement latéral		**JP43156**

ACCESSOIRES ÉLECTRIQUES

			Art.-Nr.
	a **Batterie**	pour alarme indépendante du réseau	**JP44850**
	b **Contrôleur d'étanchéité**	DKG	**JP44900**