Cuve de régulation d'eau de pluie, sortie basse 6000 L

à effet Vortex

débit de 0,5 à 2 l/s*

* le débit souhaité doit être précisé à la commande du produit

15 ans Garantie Fabrication française

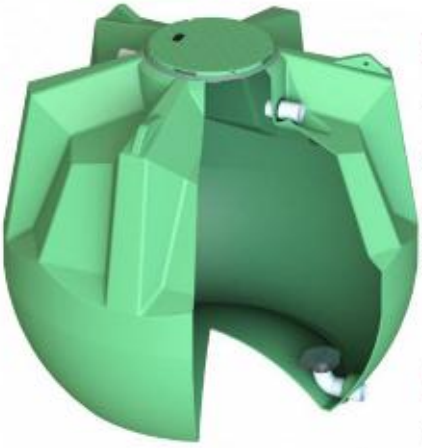

ETY06000RX

Caractéristiques

> Cuve de régulation en polyéthylène 100% recyclable avec anneaux d'ancrage et de levage, équipée d'un régulateur Vortex
> Couvercle anti-dérapant diamètre de passage 676 mm, fermeture par 1/4 de tour, vis de sécurité et joint d'étanchéité,
> Vortex monté sur coude PVC en sortie basse DN110.
> Manchons d'entrée et de trop plein en PVC Ø110 mm,
> Possibilité de jumelage (voir option ETK075).

+ produit Plasteau

Evite le colmatage de la sortie pour les faibles débits

Dispositif de régulation

> Hydrovortex, réalisation en inox 304.

> Le dispositif Vortex permet de conserver une section de passage relativement importante pour des débits très faibles (ex. 40mm pour 1l/s) alors que pour garantir un débit de 1l/s avec un simple ajutage, il faudrait un orifice de 20mm.

Options

Réhausses de couvercle

Références	A (mm)	B (mm)	Poids (Kg)	Découpable	Fixe
ETR47EF	490	780	10,5	•	
ETR65EF	650	780	18	•	

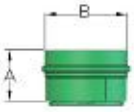

Cerclage d'ancrage acier
réf. CHA50201 (nbe de châssis : 1)

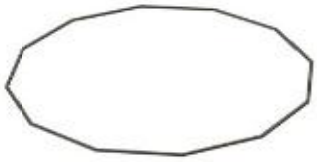

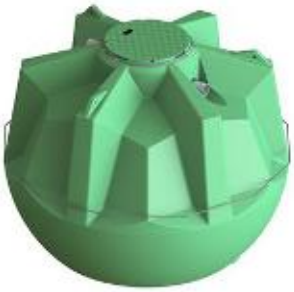

Dimensions

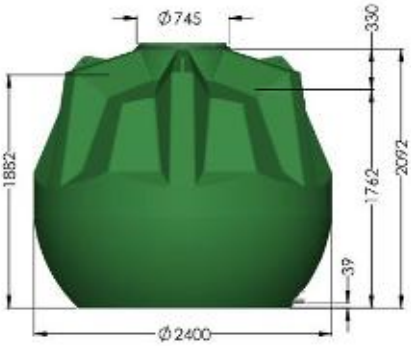

Poids : 214 kg

Filtre externe à enterrer
pour une surface de toiture inférieure à 500m²
réf. ETF06

> Pour filtrer les eaux de toiture,
> Fabrication polyéthylène avec couvercle fermé par 1/4 de tour et vis de sécurité,
> 3 manchons PVC Ø 110mm avec joint : entrée, sortie vers cuve et trop-plein,
> Filtre autonnetoyant en inox (maillage 1 mm).
> Possibilité de sortie vers la cuve à droite ou à gauche du filtre,
> Filtre utilisable en complément de nos cuves Ecobase ou d'une cuve existante ne disposant pas de système de filtration.

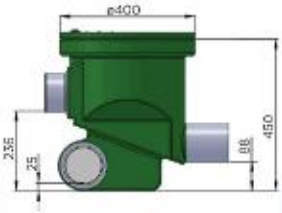

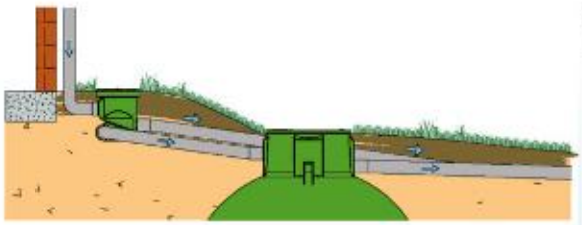

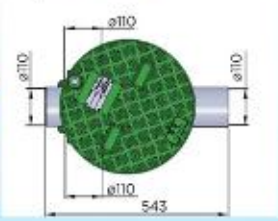

Gamme Polyéthylène – Pose Enterrée

Réception et Stockage:

-Vérifier par examen visuel que l'enveloppe de l'appareil ne présente aucun dommage.
En cas de défaut veuillez émettre des réserves sur le bon du transporteur
-Entreposer l'appareil à l'abri des chocs et le caler.

Manutentions :

Avant manutention, **vérifier l'absence totale d'eau** à l'intérieur de l'appareil.
Les cuves sont sensibles aux chocs et aux impacts de fourches des chariots élévateurs, procéder avec précaution. *Ne pas pousser l'appareil en appliquant la fourche contre la cuve.*
Employer impérativement un **engin de levage adapté**. Guider l'appareil suspendu à l'aide de cordes.

Précautions Fondamentales :

- Privilégier une zone d'implantation **non exposée au passage de charges roulantes** et **à proximité du bâtiment** afin de réduire la profondeur de l'appareil pour en **faciliter l'entretien courant**. Rester éloigné des racines d'arbres.
- Ne pas poser la cuve dans une zone sollicitée mécaniquement par une **fondation,** dans une **forte pente** ou au pied d'un **talus.**
- **Ne pas utiliser d'engin de compactage** pour stabiliser le remblai de l'appareil. Utiliser du gravier auto compactant ϕ<15mm
- Privilégier les **rehausses légères** en PE *(option).* En cas d'usage de rehausses en béton, réaliser une dalle d'assise protégeant la cuve.
- En phase chantier, baliser la cuve sur une zone de dimensions au moins égales à celles de la fouille, ceci afin d'interdire la circulation d'engin à proximité (sauf après réalisation d'une **dalle de protection**)
- La température dans l'appareil ne doit jamais pouvoir dépasser **30°C,** Vider la cuve en cas de **risque de gel** du contenu**.**
- **Attentio**n, l'**ancrage de la cuve** (#4 de la procédure) est indispensable en cas de présence de **nappe d'eau souterraine**, de **terrain hydromorphe** ou de **couche de sol peu perméable** (coef. de perméabilité $K<10^{-5}$ cm/s : roches, argiles, limons …) pouvant **retenir les eaux de surfaces**.

Consulter l'étude de sol pour évaluer le risque de présence d'eau au contact de l'appareil. *(Les sites http://www.inondationsnappes.fr et www.argiles.fr constituent également une aide à l'évaluation de ce risque)*

- en cas de risque de dépassement du niveau d'immersion N *(cf tableau + schéma, page 2),* **ne pas poser le matériel standard** et nous contacter afin de déterminer une référence et/ou la procédure d'installation adaptée aux terrains critiques.
- les cuves sont conçues pour résister aux **profondeurs d'installation maximum (cote G)** figurant dans le tableau page 2. Au-delà, la **dalle de protection** *(cf. #8 de la procédure)* devient obligatoire.
- En cas d'exposition à des charges additionnelles statiques (forte pente, talus à proximité, usage de **rehausse béton**, …) ou dynamiques (**passage de véhicules, …),** la **dalle de protection** est également obligatoire, ceci indépendamment de la profondeur.

Cette dalle doit être **flottante** et en appuis sur les bords de fouille. *(Aucun transfert de charge ne doit être possible par contact direct entre le béton et l'appareil).* Le **dimensionnement structurel** de cette dalle sera effectué par un bureau d'études en Génie Civil *(L'appareil ne devra pas être exposé à des pressions résiduelles excédant les charges statiques équivalentes aux cas limites du tableau. Cf page suivante)*

- En cas de pose sous voirie, **le couvercle en plastique doit être retiré** et remplacé par un tampon adapté.
- Pour une **pose hors sol**, veuillez nous consulter pour la procédure d'installation

Procédure d'installation d'appareil enterré :

1– Stabiliser le fond de fouille et s'assurer de l'horizontalité.
En cas de besoin d'ancrage la cuve *(cf. § « précautions »),* prévoir l'option Châssis Speed, ou réaliser un radier béton incluant des fers à béton. *La masse de béton sera calculée pour compenser la poussée d'Archimède lorsque l'appareil est vide.*
2– Réaliser un lit de pose (sable ou gravier ϕ<15mm) de 100mm d'épaisseur sur le fond de fouille stabilisé
3– Poser l'appareil après avoir retiré les protections et accessoires de transport
4– Ancrer l'appareil si nécessaire : pour les modèles ET----- GB----- et ETS----- de volume $V\leq 8m^3$, noyer le Châssis speed *(en option)* dans du béton, ou fixer les pattes d'ancrage en partie basse sur un radier béton.
Pour les modèles ETY------ , réaliser une gâchée de béton autour de la ceinture à mi-hauteur de la cuve *(cf schémas IN060-2).*
Pour les modèles de volume $V\geq 10m^3$, fixer la cuve au radier à l'aide sangles *(option).* Respecter les quantités et positions imposées.
5– Introduire un volume d'**eau claire** V_{Ec} dans la cuve pour la stabiliser :

Pour une cuve de volume **$V\leq 8m^3$**, remplir la cuve **au minimum à 50%** d'eau claire: $V_{Ec} \geq V_{cuve}/2$
Pour une cuve de volume **$V\geq 10m^3$**, **Ne pas dépasser 20%** du volume utile de la cuve : $V_{Ec} \leq V_{cuve}/5$
Cette introduction d'eau claire ne s'applique pas aux cuves de régulation 100% ref. ET------R

Simultanément, remblayer l'appareil avec du gravier ϕ<15mm (autocompactant). Procéder par couches de 200mm d'épaisseur maxi
- Le **compactage mécanique** est **EXCLU.**
- **Soigner les espaces fermés** en partie basse pour assurer une parfaite assise de la cuve
- **Procéder ainsi au moins jusqu'à 50% de la hauteur cuve,** *(Au-delà de ce niveau, l'utilisation de la terre environnante est tolérée, à condition qu'elle soit dépourvue de cailloux ϕ>15mm)*

6– Raccorder la cuve (*ϕ standard PVC*), ainsi que la ventilation éventuelle *(selon les modèles)*
7– Remblayer la tête de cuve avec du gravier
8– Si nécessaire *(cf. § « Précautions »),* réaliser la dalle de protection, mettre en place l'éventuelle rehausse
Pour le remblai final, utiliser du gravier et s'arrêter légèrement en retrait du niveau du couvercle.

	Profondeur G	Hauteur N
cuve polyéthylène	Profondeur maxi des Anneaux de levage	Immersion maxi du fond dans l'eau
Volume	***mm***	***mm***
1000	**770**	**800**
1500	**815**	**900**
2000	**815**	**1000**
3000	**890**	**700**
3000 Slim ou Platus	**840**	**600**
4000	**640**	**900**
5000	**750**	**800**
5000 Slim ou Platus	**840**	**700**
6000	**750**	**900**
7000	**640**	**1100**
8000	**640**	**1100**
	au-delà: **dalle de protection**	au-delà: **ne pas poser la cuve et nous consulter**

Note : pour les modèles **Slim** ou **Platus** la charge verticale maxi applicable sur la face supérieure est de 19000 N/m² (⇔1940 kg/m²)

Pose Espace vert - Faible Profondeur

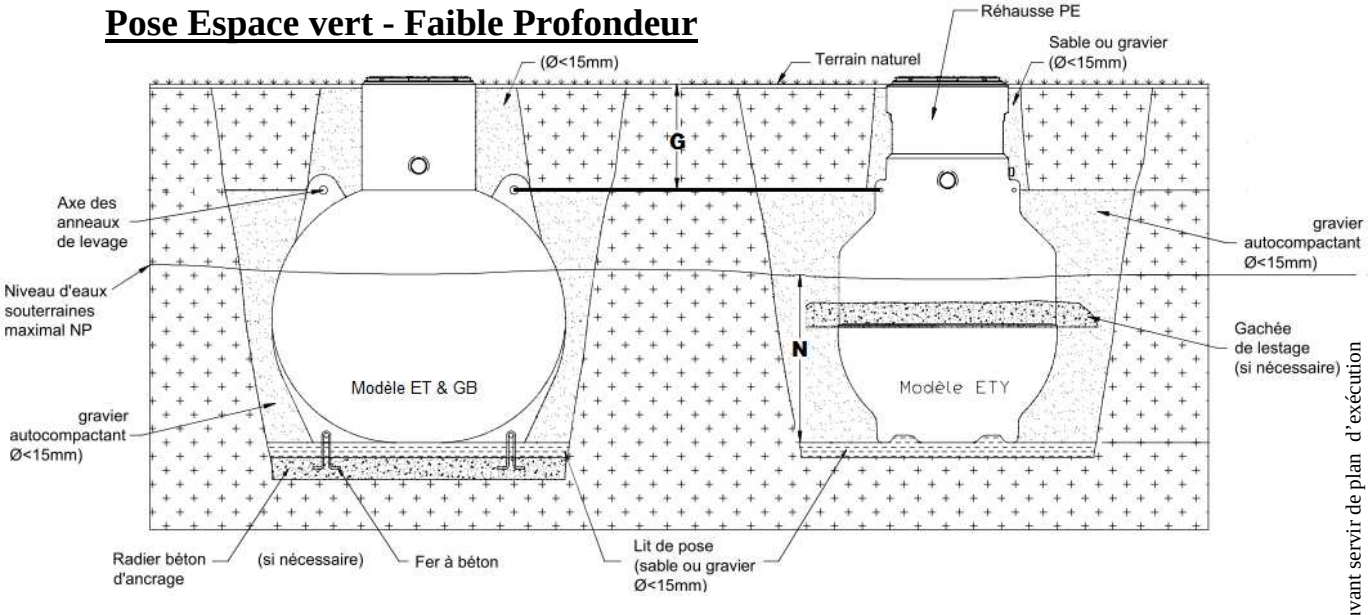

Pose sous Dalle de Protection

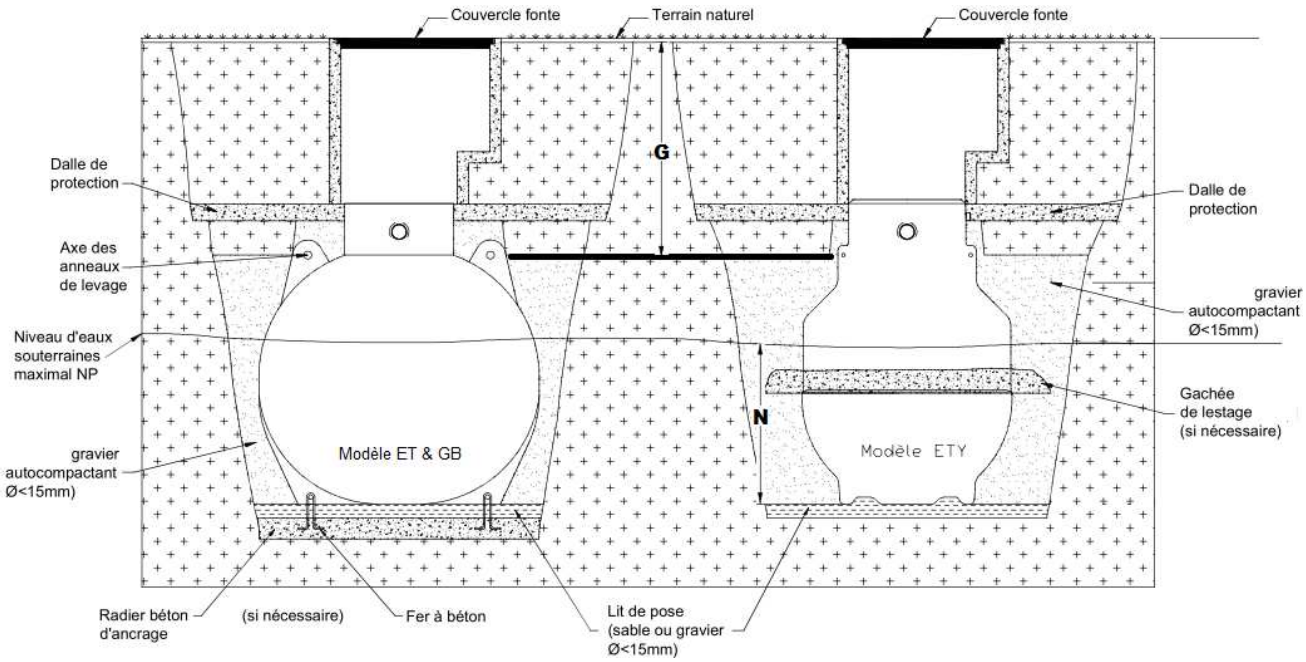

Représentations schématiques ne pouvant servir de plan d'exécution