BAC A GRAISSES
SPECIAL PLONGE DE RESTAURANT

MiniGR
Inox
Ed 11 2018a

Dépôt de graisses dans les canalisations

Les eaux usées issues de la préparation de mets sont chargées de matières grasses et huileuses, d'origine animale ou végétale. Elles sont également à l'origine de dépôts important dans les canalisations.

L'installation d'un bac à graisses MiniGR permet de retenir à la source les macro-déchets et les graisses et évite ainsi toute atteinte aux eaux et aux canalisations d'évacuation.

Avantages :

Le bac à graisses MiniGR permet :

- De récupérer les épluchures et divers déchets grâce à son panier amovible,
- De récupérer les graisses,
- De se glisser sous une plonge de restaurant ou à côté en raison de son faible encombrement,
- D'être entretenu facilement grâce à ses vannes de vidange,
- De nettoyer le sol facilement sous sa cuve grâce à ses pieds réhausseurs,
- D'assurer une étanchéité aux odeurs avec son couvercle avec joint fermé par grenouillères.

Fabrication :

Les bacs à graisses MiniGR sont entièrement fabriqués en inox 304 L.
Ils sont ensuite passivés pour reconstituer le film de protection qui a été altéré lors des opérations d'assemblage (soudures et pliages)

Dimensions :

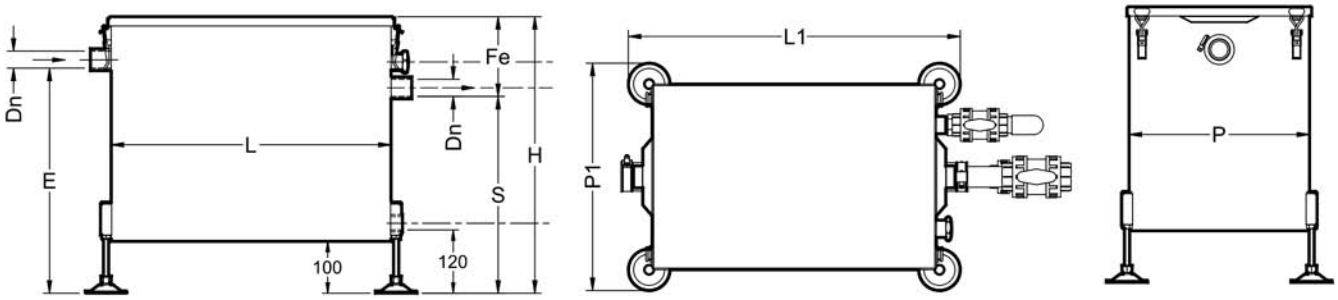

Référence	L	L1	P	P1	H	E	S	Fe	Dn	Volume	Poids
MiniGR040	480	550	350	420	484	385	330	154	32	39	26
MiniGR060	540	610	350	420	534	435	380	154	32	53	29
MiniGR080	640	710	350	420	574	453	400	174	50	67	36
MiniGR100	730	800	350	420	594	473	420	174	50	82	40

Dimensions en mm, volume en l, poids en kg.

BAC A GRAISSES
SPECIAL PLONGE DE RESTAURANT

MiniGR
Inox
Ed 11 2018a

Equipements :

Le bac à graisses, spécial plonge de cuisine, est livré avec tous les équipements suivants :

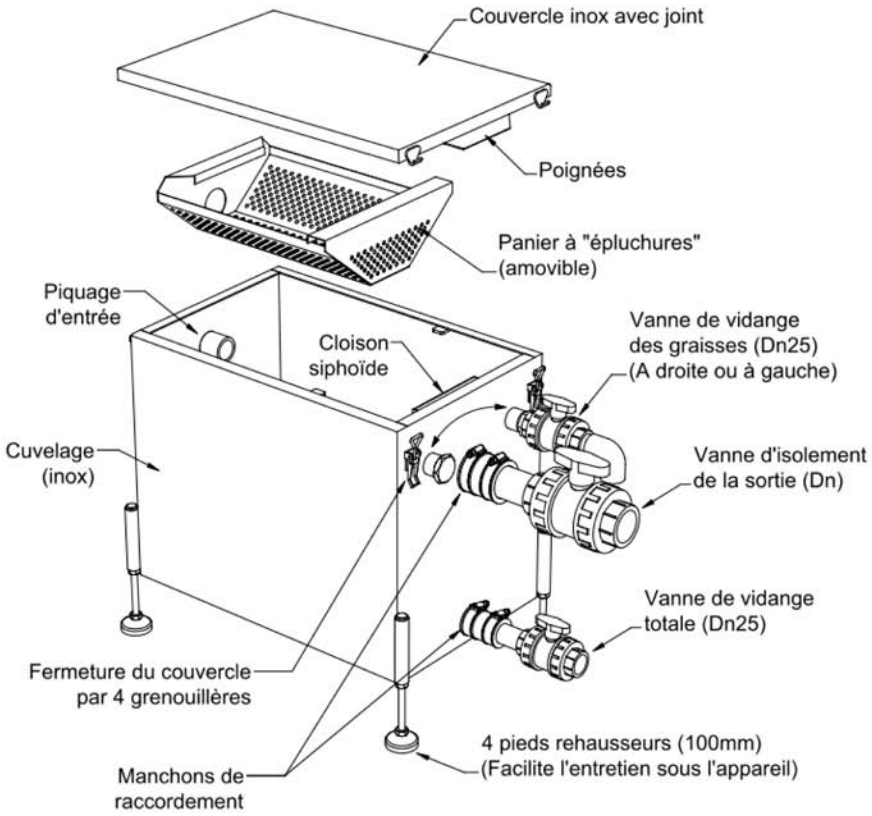

Détermination :

Référence	Nombre de repas par service	Nombre d'éviers raccordés
MiniGR040	1 à 40	1
MiniGR060	41 à 60	1 à 2
MiniGR080	61 à 80	1 à 3
MiniGR100	81 à 100	1 à 3

Installation :

Le MiniGR est installé à la sortie de la (des) plonge(s) de cuisine.

Entretien :

Un entretien quotidien devra être fait selon la charge polluante envoyée dans l'appareil.
Pour faciliter la récupération des huiles en surface, une vanne de vidange est livrée avec l'appareil.