GEOTRIT-GEOCOMP-GEOCLEAN

STATIONS DE RELEVAGE ET DE BROYAGE AUTOMATIQUE

calpeda®

GEOTRIT

Station de relevage et de broyage automatique

Données techniques

Exécution

Ce système de relevage et de broyage automatique a été conçu pour évacuer les effluents provenant d'un WC et d'un lavabo.
Il est possible de l'utiliser pour installer un WC, une salle d'eau, ou des toilettes, à un sous-sol, pour l'aménagement d'un grenier, dans un lieu où le réseau d'évacuation principal n'est pas accessible.
Le design du système de relevage et de broyage automatique **GEOTRIT** est spécifiquement étudié pour que l'appareil puisse être placé derrière un WC fixé au sol *(non suspendu)* et se raccorder sur le tuyau d'évacuation de ce dernier par la manchette du **GEOTRIT**. Installé et utilisé correctement, ce système est fiable et solide. **GEOTRIT** est équipé d'un broyeur, d'un clapet/vanne et d'un filtre à charbon. L'ensemble est livré avec une manchette flexible de raccordement pour l'entrée des effluents, un coude de sortie pour l'évacuation et des colliers de serrage.

Conditions d'utilisations

- Tension : 220-240 V
- Fréquence : 50 Hz
- Protection **IP 44**
- Puissance absorbée maximum 400 W
- Intensité absorbée maximum 1.9 A
- Evacuation verticale maximum 4 m
- Température maxi du liquide : + 35°C

Utilisations

GEOTRIT évacue les effluents provenant de :

WC

Lavabo

Courbe hydraulique

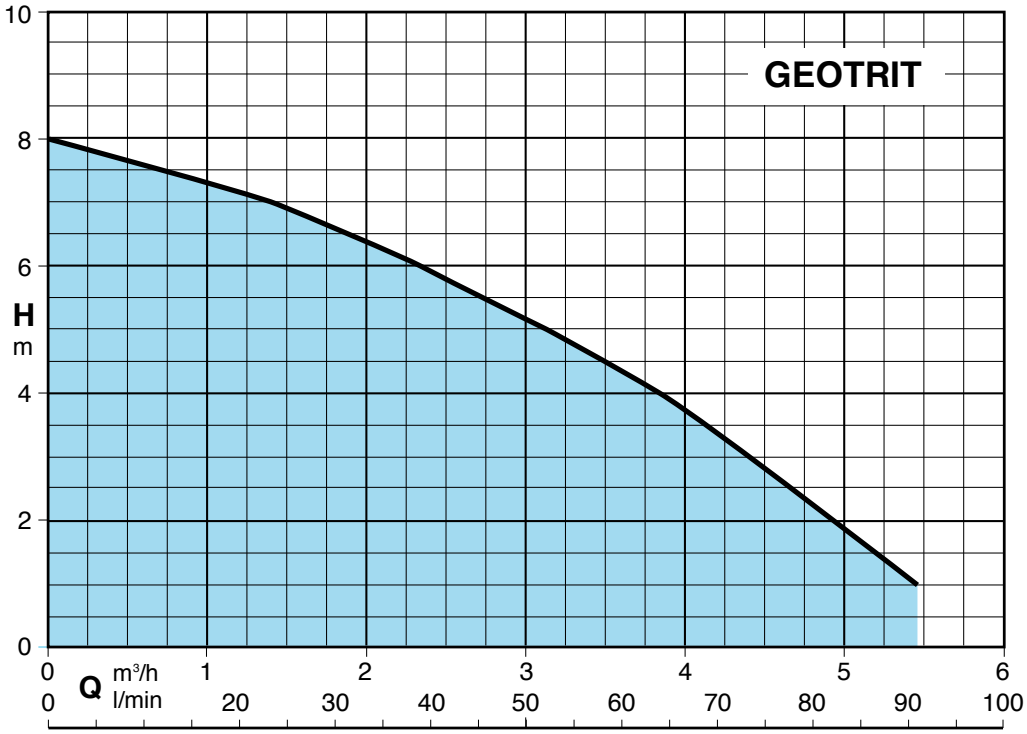

Référence	MOTEUR			Ref. H F	Kg	m³/h	0	1.2	2.4	3.6	4.8	5.4
	Tension	kW	A			l/min	0	20	40	60	80	90
GEOTRIT	230	0.40	1.9	Ø 32 / 40 mm	6.6	H m	8	7.1	5.9	4.3	2.2	1.1

GEOTRIT

Station de relevage et de broyage automatique

Installation

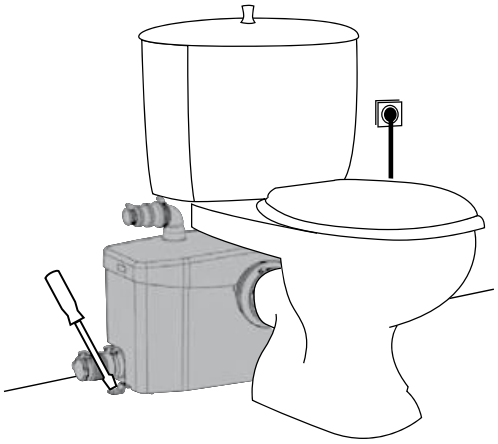

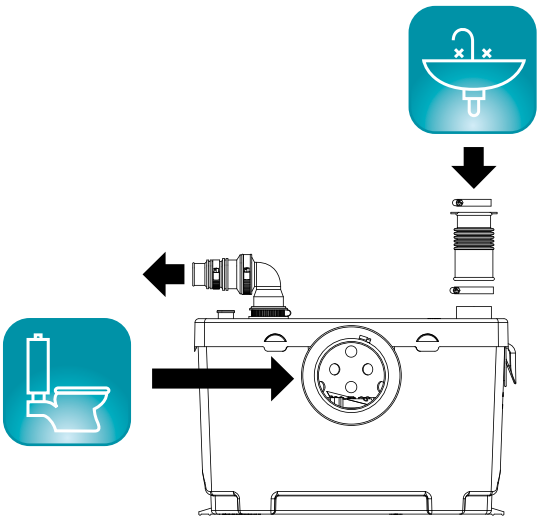

Performances

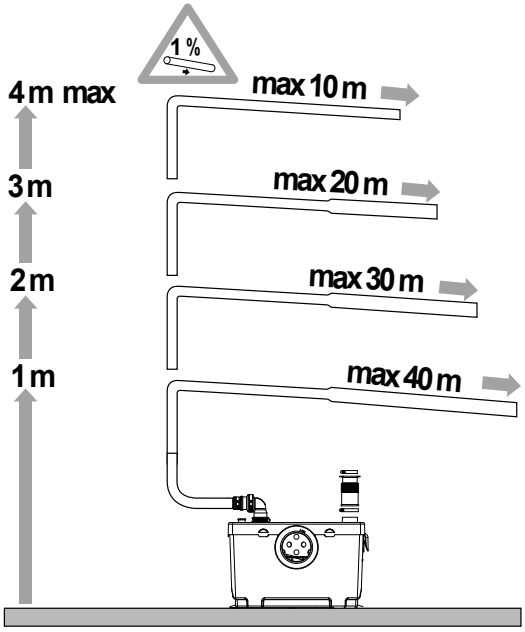

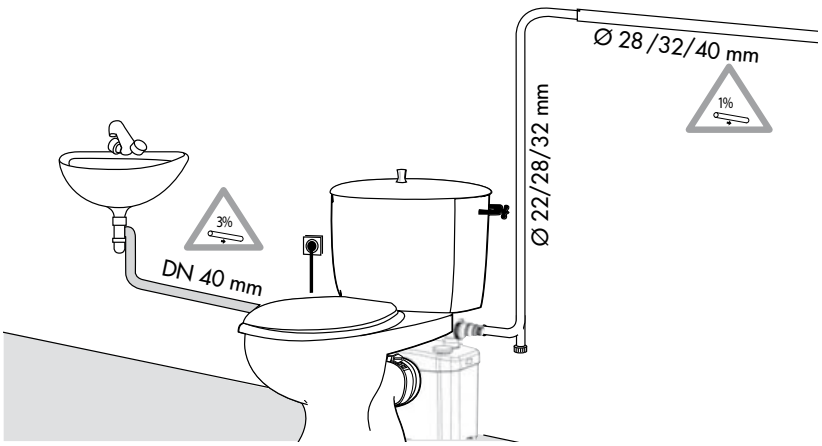

Dimensions et poids

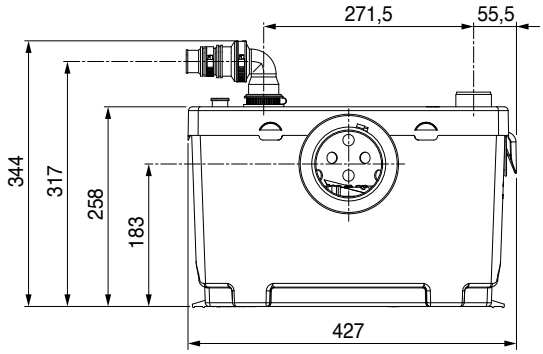

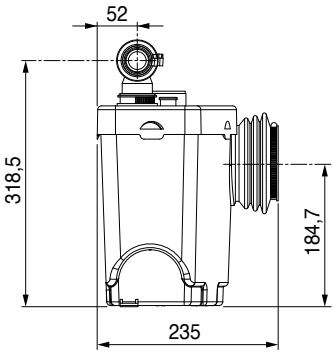

Poids : kg 6,6

GEOCOMP

Station de relevage et de broyage automatique

Données techniques

Exécution

Ce système de relevage et de broyage automatique a été conçu pour évacuer les effluents provenant de WC, lavabo, bidet et douche.
Il est possible de l'installer pour une salle de bain complète dans un sous-sol, ou lors d'un aménagement d'un grenier.
Le design du système de relevage et de broyage automatique **GEOCOMP** est spécifiquement étudié pour que l'appareil puisse être placé derrière un WC fixé au sol *(non suspendu)* et se raccorder sur le tuyau d'évacuation de ce dernier par la manchette du **GEOCOMP**.
Installé et utilisé correctement, ce système est fiable et solide. **GEOCOMP** est équipé d'un broyeur, d'un clapet/vanne et d'un filtre à charbon. L'ensemble est livré avec une manchette flexible de raccordement pour l'entrée des effluents, un coude de sortie pour l'évacuation et des colliers de serrage.

Conditions d'utilisations

- Tension : 220-240 V
- Fréquence : 50 Hz
- Protection **IP 44**
- Puissance absorbée maximum 400 W
- Intensité absorbée maximum 1.9 A
- Evacuation verticale maximum 4 m
- Température maxi du liquide : + 35°C

Utilisations

GEOCOMP évacue les effluents provenant de :

WC Lavabo Bidet Baignoire Douche

Courbe hydraulique

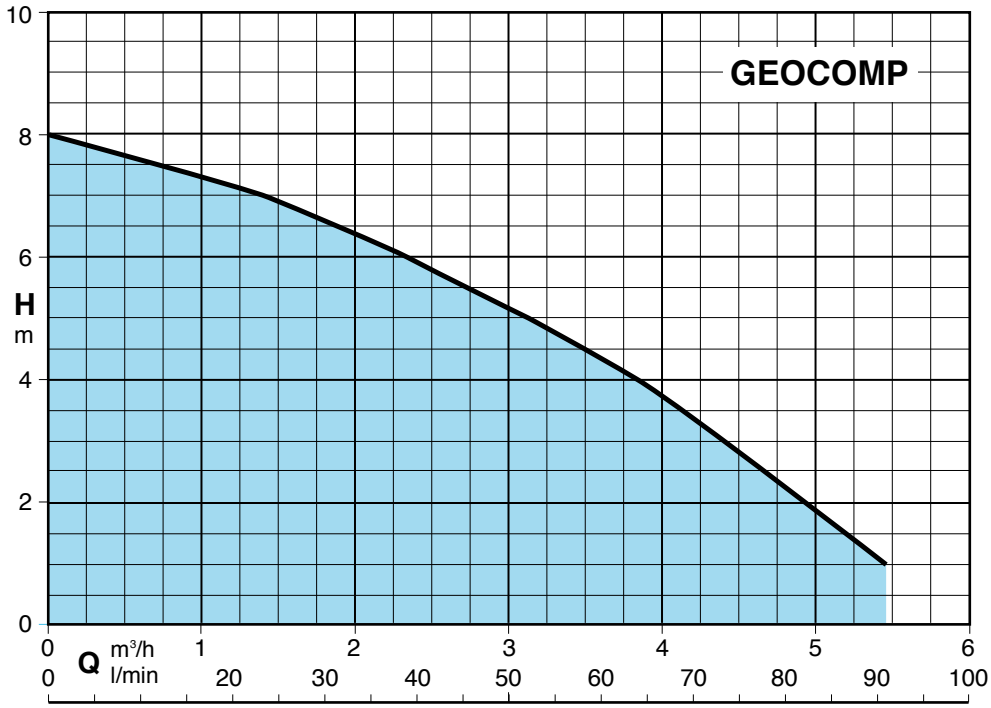

Référence	MOTEUR			Ref. H F	Kg	m³/h	0	1.2	2.4	3.6	4.8	5.4
	Tension	kW	A			l/min	0	20	40	60	80	90
GEOCOMP	230	0.40	1.9	Ø 32 / 40 mm	6.6	**H m**	8	7.1	5.9	4.3	2.2	1.1

GEOCOMP

Station de relevage et de broyage automatique

Installation

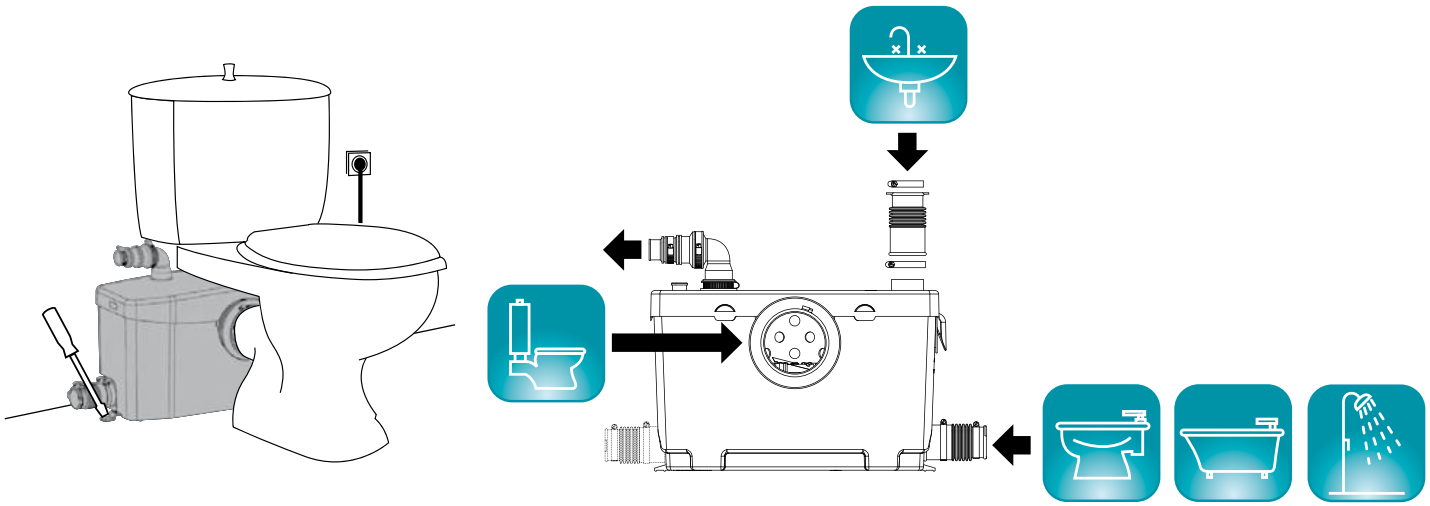

Performances

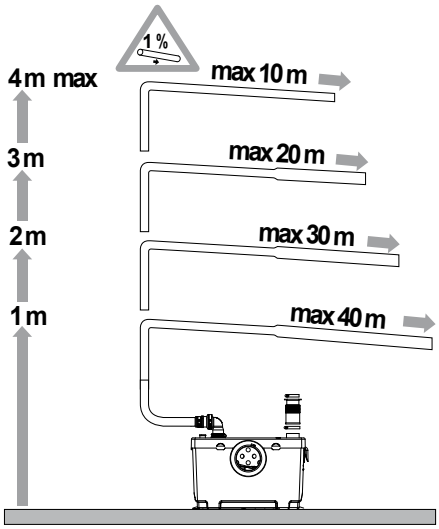

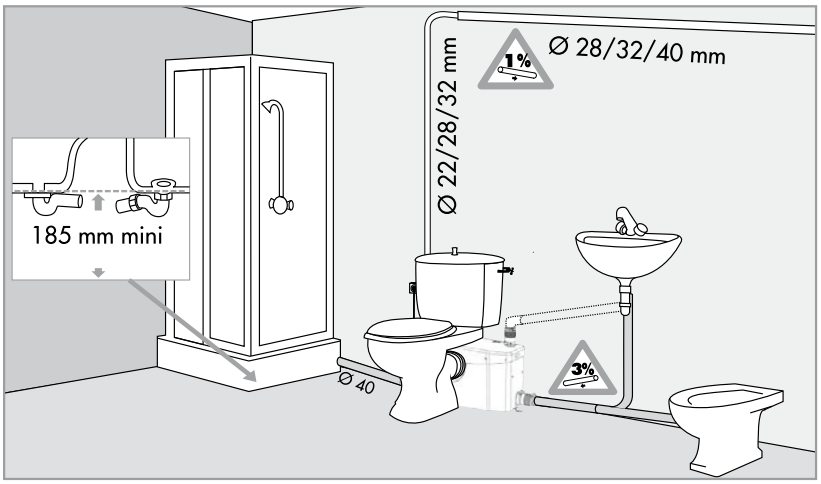

Dimensions et poids

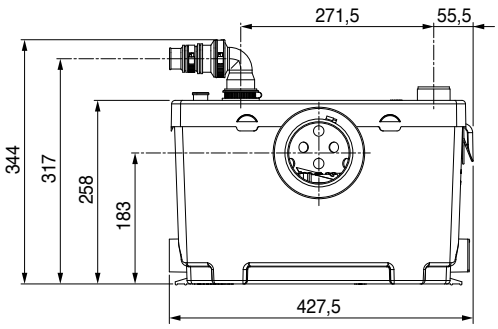

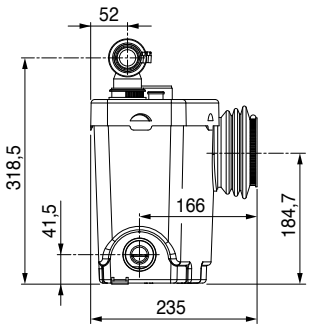

Poids : kg 6,6

GEOCLEAN

Station de relevage automatique

Données techniques

Exécution

Ce système de relevage automatique a été conçu pour évacuer les eaux claires ou légèrement chargées provenant d'évier de cuisine domestique, lave vaisselle et machine à laver - le tout fonctionnant en même temps si nécessaire.
Il est possible de l'installer facilement pour une cuisine domestique et /ou une buanderie proches ou distantes d'une canalisation.
Ce système dispose d'un clapet et il ne peut être utilisé avec des eaux usées.
L'ensemble est livré avec une manchette flexible de raccordement pour l'entrée des effluents, un coude de sortie pour l'évacuation, des colliers de serrage et une bonde.

Conditions d'utilisations

- Tension : 220-240 V
- Fréquence : 50 Hz
- Protection **IP 44**
- Puissance absorbée maximum 400 W
- Intensité absorbée maximum 1.9 A
- Evacuation verticale maximum 5 m
- Température maxi du liquide : + 60°C

Utilisations

GEOCLEAN évacue les effluents provenant de :

Lavabo Bidet Baignoire Douche

Evier de cuisine Lave-vaisselle Machine à laver

Courbe hydraulique

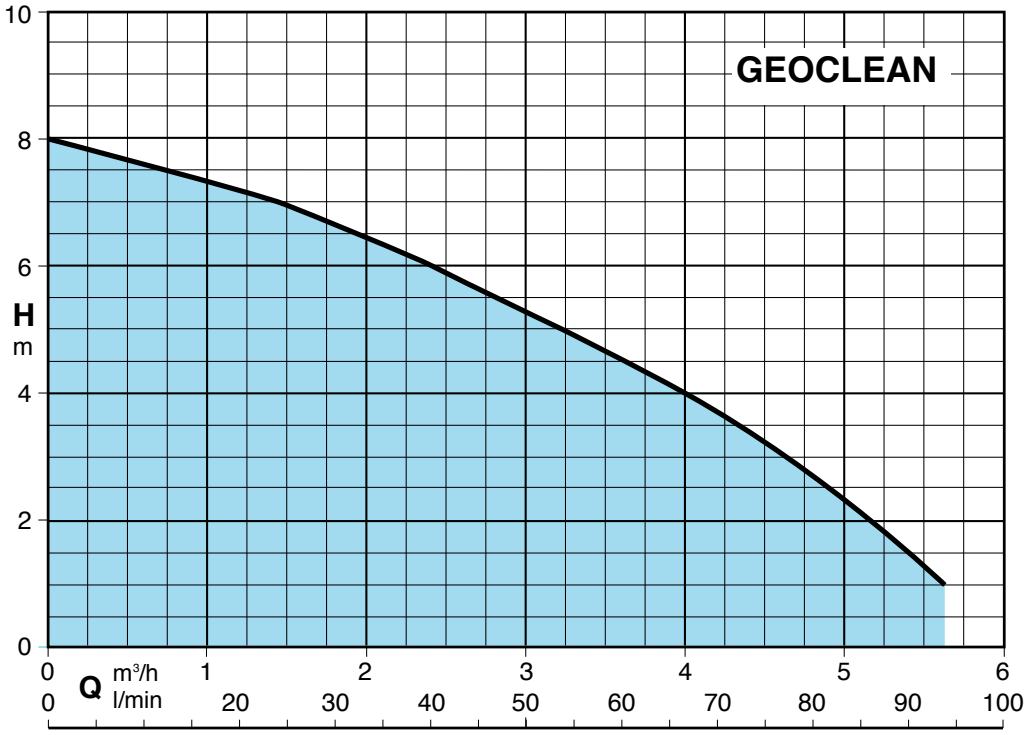

Référence	MOTEUR			Ref. H F	Kg	m³/h	0	1.2	2.4	3.6	4.8	5.6
	Tension	kW	A			l/min	0	20	40	60	80	93
GEOCLEAN	230	0.40	1.9	Ø 32 mm	6.6	**H m**	8	7.1	5.9	4.5	2.7	1

GEOCLEAN

Station de relevage automatique

Installation

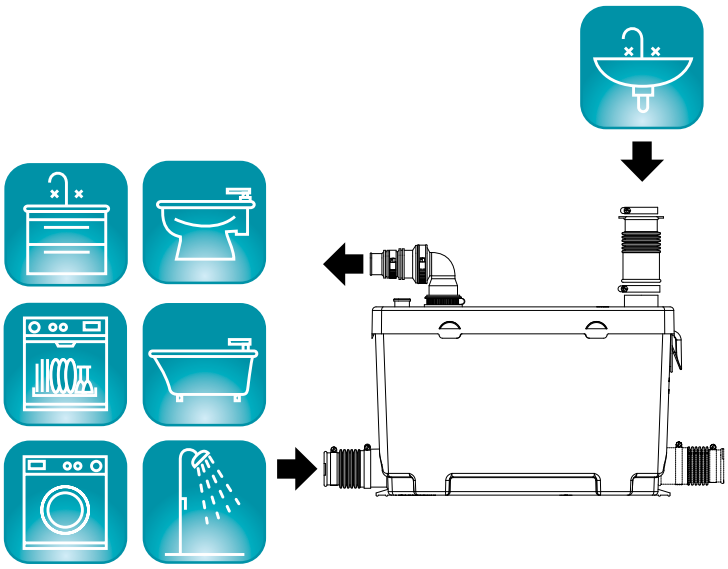

Performances

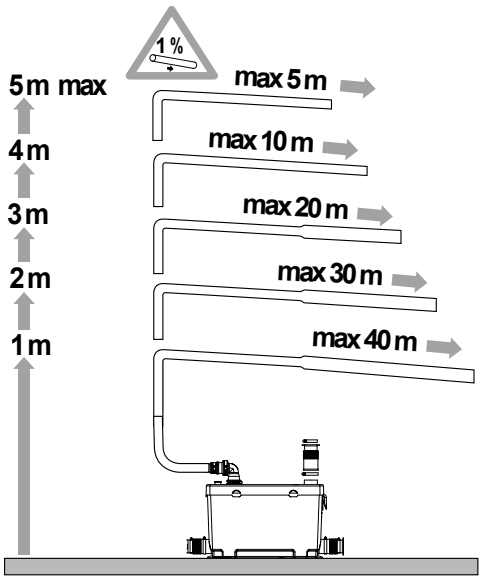

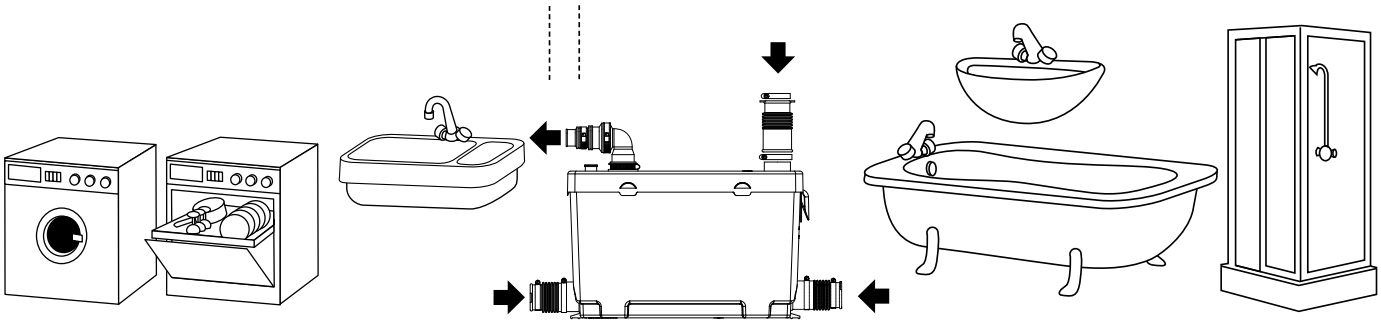

Dimensions et poids

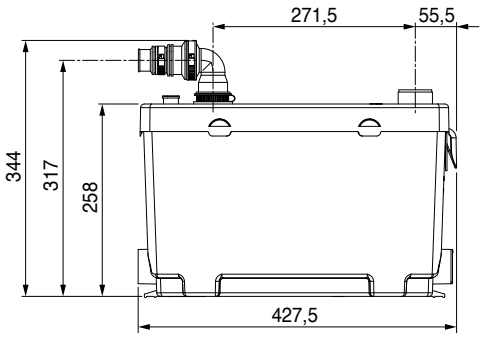

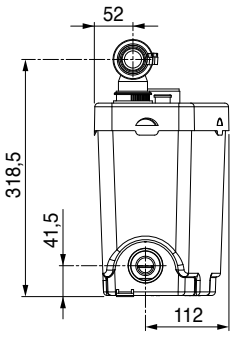

Poids : kg 6,4

FABRICANT DEPUIS 1959

ITALIE

Calpeda S.p.A.
Via Roggia di Mezzo 39,
36050 Montorso Vicentino - Vicenza
Tel. +39 - 0444 476 476
Fax +39 - 0444 476 477

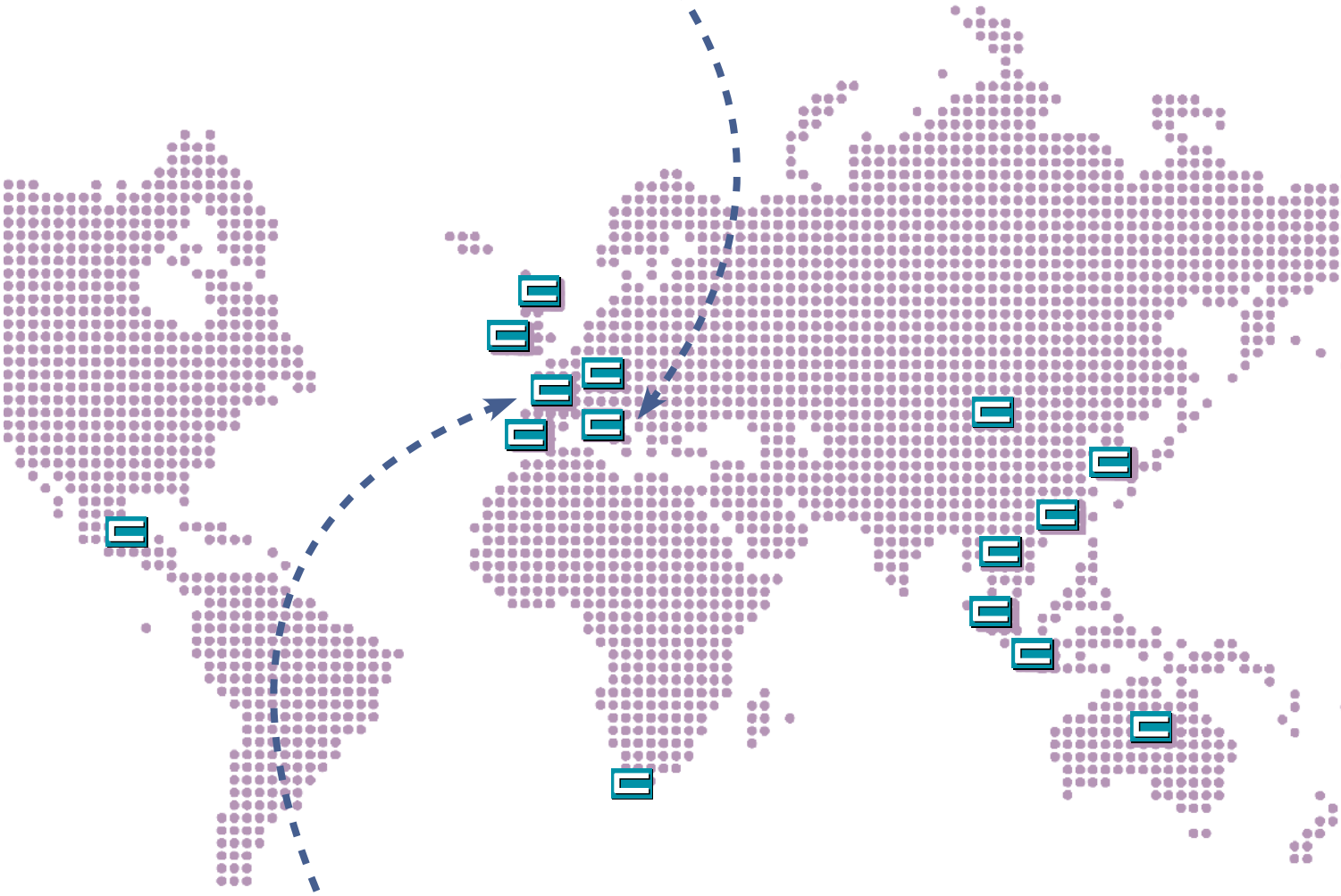

À VOTRE SERVICE DEPUIS 25 ANS

FRANCE

Calpeda Pompes
19, rue de la communauté - BP 3 - ZA La Forêt
44140 LE BIGNON
Tél. 02 40 03 13 30 - Fax 02 40 03 16 70
Web : **www.calpeda.com** - e.mail : **info@calpeda.fr**

GEO - CALPEDA - 04.16 (Doc). Document non contractuel et non définitif, soumis à modifications. Calpeda France se donne le droit à toute rectification concernant la présente documentation.